SLI*ZO-A* 比例压力插装阀

☑ 二通式　☑ 比例压力插装阀

■ 尺寸规格ISO 7368标准，16~80通径

SLICZO(压力补偿),SLIMZO(溢流)和SLIRZO(减压)阀为二通比例压力插装阀。根据输入信号的大小分别提供压力补偿，溢流和减压控制。

此类阀与电子放大器协同工作，放大器向比例阀提供适当的驱动电流，以校准阀的调整量，使之与供给放大器的输入信号相对应。

这类阀由一插装在ISO　DIN标准阀套内的二通插件①及装有SRZMO型先导式比例溢流阀③的盖板②组成。

此类比例阀有不同的形式供选用:

*-A：不带压力传感器

*-AE：同A，AE为模拟式，带有集成电子放大器

集成式放大器已经过工厂预调，保证了阀的良好性能，阀的安装和电气连接简单，且阀与阀之间可完全互换。

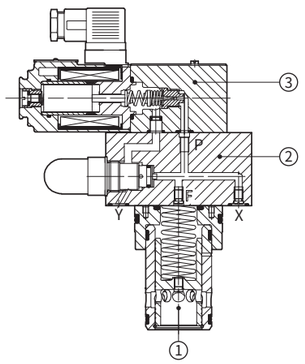

SLIRZO-A-25

尺寸规格	16,25,32,40,50,63,80通径	最大流量	可达3000l/min
最大压力	315bar		

■ 1 盖板型号

SLIMZO - A - 3 / 210 / * ** / *

比例插装阀
SLICZO=压力补偿
SLIMZO=溢流
SLIRZO=减压

A=不带压力传感器
AE=同A,但带有模拟式
集成放大器

尺寸规格:
1 = 16
2 = 25
3 = 32
4 = 40;
5 = 50(仅对SLICZO,SLIMZO)
6 = 63(仅对SLIMZO)
8 = 80(仅对SLIMZO)

最大调节压力:
50=50bar　100=100bar
210=210bar　315=315bar

选项：
P = 带集成式机械压力限制器(对尺寸1，2，3为标准配置)
仅适用于-A型：
6 = 用6VDC线圈代替12VDC标准线圈
18 = 用18VDC线圈代替12VDC标准线圈
仅适用于-AE型：
I = 电流输入信号(4~20mA)
Q = 带使能信号

设计号

系统油液:
WG=水乙二醇
PE=磷酸酯

■ 2 插件型号

SC LI - 25 31 2 ** / *

插件,符合ISO 7368标准

尺寸规格: 同对应的盖板

插件类型,参见3节功能部分
31=适于SLIMZO和SLICZO
36=适于SLICZO　37=适于SLIRZO

弹簧开启压力:
2=为1.5bar,对插件31
3=为3bar；6=为6 bar,对插件31和36
4=为4bar；7=为7 bar,对插件37

设计号

合成流体
WG=水基
PE=磷酸盐脂

■ 3 插件的典型功能

类型	功能符号	断面	面积比(1)
31			1:1
36			1:1
37			1:1

(1)由于该面积比,油路主压力施加在先导压力作用的面积上

■ 4 液压特性(基于油温50°C，ISO VG 46矿物油)

液压符号	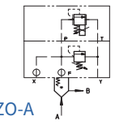 SLICZO-A					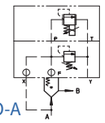 SLIMZO-A						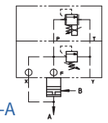 SLIRZO-A		
阀型号	SLICZO-A*					SLIMZO-A*						SLIRZO-A*		
尺寸规格	16	25	32	40	50	16	25	32	40	50	63	16	25	32
最大流量 [l/min]	200	400	750	1000	2000	200	400	750	1000	2000	3000	160	320	600
A口最小调节压力 [bar]	9	8.5	8	13	15	7	7	7	10.5	12	12	7		
A口最大调节压力 [bar] 取决于安装质量	50; 100; 210; 315					50; 100; 210; 315						50; 100; 210; 315		
信号从 0~100% 变化的响应时间 [Ms]	100~400					100~450						100~220		
滞环 [最大被调压力的%]	≤2					≤1.5						≤2		
线性度 [最大被调压力的%]	≤3					≤3						≤1		
重复精度 [最大被调压力的%]	≤2					≤2						≤2		
温　漂	零点漂移 ΔT = 40 °C时＜ 1 %													

以上参数是在该类阀配用SUNWAY放大器情况下得到的

■ 5 SLI*ZO比例压力插装阀的主要特性

安装位置	任何位置
安装面粗糙度	粗糙度指标0.4Ra，平面度0.01/100 (ISO 1101)
环境温度	-A型-20°C~70°C；-AE型-20°C~60°C
适用油液	符合DIN51524~535的液压油，其他类型介质见1节
推荐粘度值	40°C时15~100mm²/S(ISO VG15-100)
油液过滤精度	ISO 18/15标准，建议用10μm及β_{10}≥75的进油滤油器
油液温度	标准密封和/WG密封为-20°C～60°C；/PE密封为-20°C～80°C

■ 6 -A型阀选项

- 选项/6 6V线圈替代标准的12V线圈，当供电电源为12VDC时适用
- 选项/18 18VDC线圈替代标准的12VDC线圈，当电子放大器为非SUNWAY品牌时适用。

■ 7 -A型阀电源插头接线(DIN标准)

电磁铁电源插头

针脚	信号描述
1	电源
2	电源
3	地

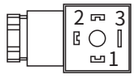

■ 8 -AE型阀集成式模拟电子放大器的主要功能和电气连接

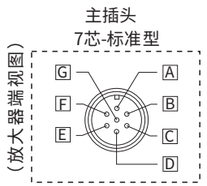

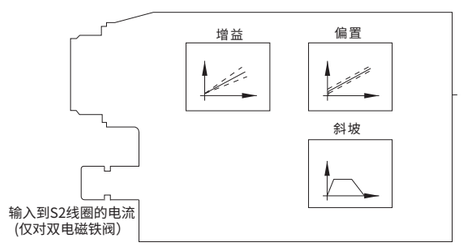

调节旋钮和开关
(打开后盖视图)

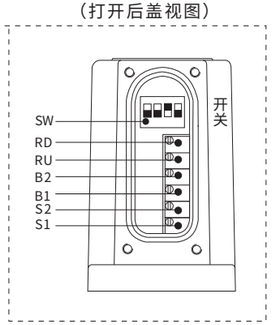

选择开关SW				颤振频率 [Hz]
SW1	SW2	SW3	SW4	
				100
ON				130
	ON			160
		ON		200（标准型）
ON		ON		230
	ON	ON		270
ON	ON	ON		300
ON	ON		ON	380
ON		ON	ON	430
	ON	ON	ON	470
ON	ON	ON	ON	500

颤振频率出厂预设为200 Hz,
可与SUNWAY技术部联系调节。

B1：正偏置设置
B2：负偏置设置(仅对双电磁铁阀)
S1：正增益调节
S2：负增益调节(仅对双电磁铁阀)
RU：上升信号斜坡调节
RD：下降信号斜坡调节
SW：颤振频率选取（见左表）

■ 9 SLICZO/SLIMZO曲线(基于油温50°C，ISO VG 46矿物油)

9.1压力调整曲线

1=SLIMZO-A, SLIMZO-AE
2=SLICZO-A, SLICZO-AE

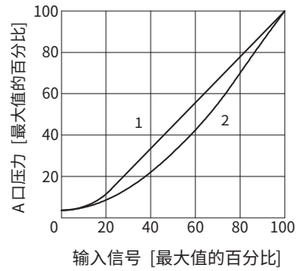

9.2压力/流量曲线

1=SLICZO-A, SLICZO-AE
SLIMZO-A, SLIMZO-AE

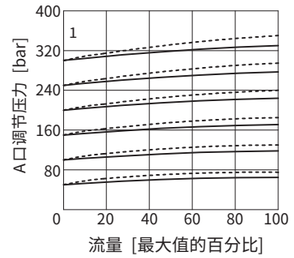

9.3最小压力/流量图

0信号输入时
1=SLICZO-*-1
2=SLICZO-*-2
3=SLICZO-*-3
4=SLIMZO-*-1
5=SLIMZO-*-2
6=SLIMZO-*-3
7=SLICZO-*-4
8=SLICZO-*-5
9=SLIMZO-*-4
10=SLIMZO-*-5
11=SLIMZO-*-6

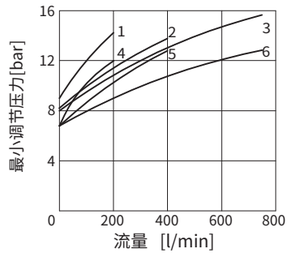

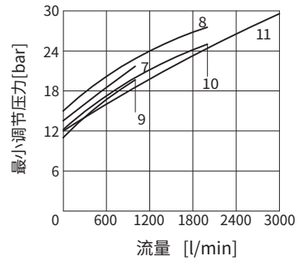

■ 10 SLIRZO曲线(基于油温50°C，ISO VG 46矿物油)

10.1压力调整曲线

1=SLIRZO-A, SLIRZO-AE

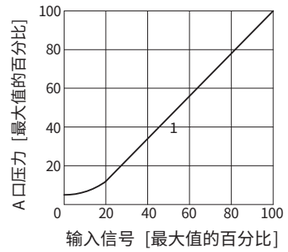

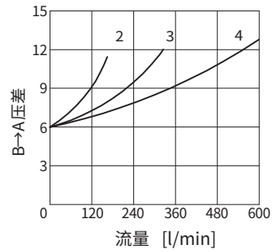

10.2最小压力/流量图

0信号输入时
2=SLIRZO-*-1
3=SLIRZO-*-2
4=SLIRZO-*-3

10.3压力/流量曲线

1=SLIRZO-A, SLIRZO-AE

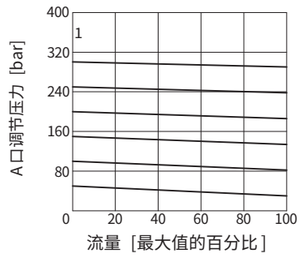

目录
比例阀
常规阀
螺纹
插装阀
二通
插装阀
电控
配件

■ 11 SLI*ZO-AE 的盖板尺寸 [MM]

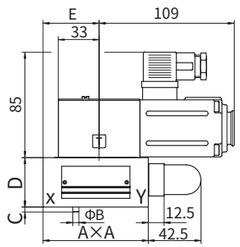

SLI*ZO-A-1...3

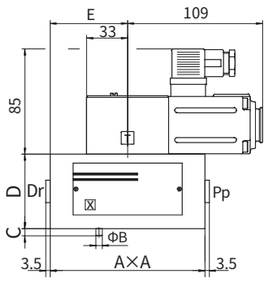

SLI*ZO-A-4...6

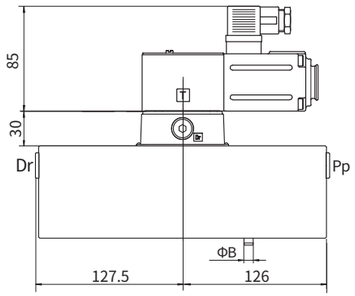

SLI*ZO-A-8

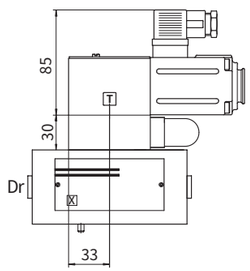

SLI*ZO-A-4...6/***/P

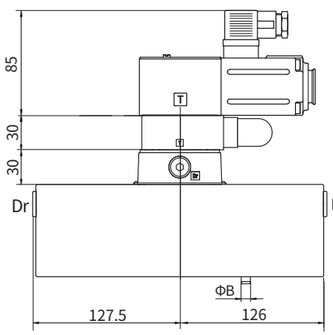

SLI*ZO-A-8/***/P

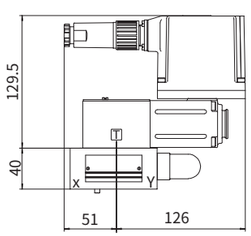

SLI*ZO-AE

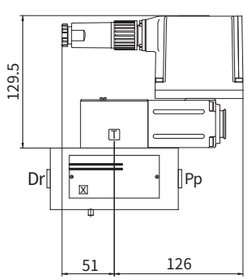

SLI*ZO-AE-4...6

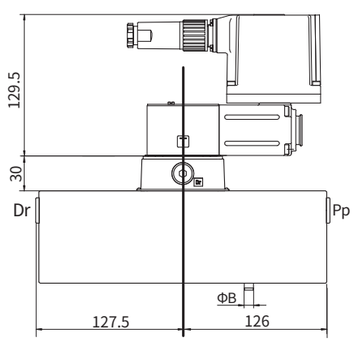

SLI*ZO-AE-8

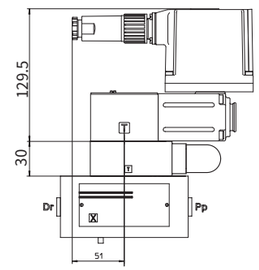

SLI*ZO-AE-4...6/***/P

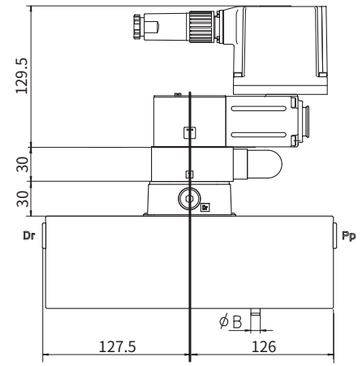

SLI*ZO-AE-8/ ***/P

规格	A	B	C	D	E	Pp-Dr	密封圈	紧固螺钉	紧固扭矩	重量[Kg]	
										-A	-AE
16	65(1)	3	4	40	45.25	-	2 OR 108	4-M8X45	41.6	3.5	4.1
25	85	5	6	40	42.5	-	2 OR 108	4-M12X45	143	4	4.6
32	100	5	6	50	50	-	2 OR 2043	4-M16X55	346	5.3	5.9
40	125	5	6	60	62.5	G 1/4	2 OR 2050	4-M20X70	674	8.9(2)	9.5(2)
50	140	6	4	70	70	G 1/4	2 OR 2050	4-M20X80	674	12.4(2)	13(2)
63	180	6	4	80	90	G 3/8	2 OR 2056	4-M30X90	1170	21.6(2)	22.2(2)
NG80	250	8	6	80	125	G 3/8	2XOR 123	8-M24X90	1000	33(2)	33.6(2)

1)盖板非正方形:65X80　　2)选择/P重量增加1.4Kg

■ 12 插装孔尺寸[MM]

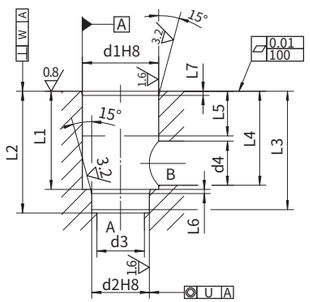

尺寸	Ød1	Ød2	Ød3 max	Ød4 max	L1	L2	L3	L4 max	L5	L6	L7	U	W
NG16	32	25	16	22.5	$43^{+0.1}_{0}$	$56^{+0.1}_{0}$	54	42.5	20	2	2	0.03	0.05
NG25	45	34	25	27	$58^{+0.1}_{0}$	$72^{+0.1}_{0}$	70	57	30	2.5	2.5	0.03	0.05
NG32	60	45	32	38.5	$70^{+0.1}_{0}$	$85^{+0.1}_{0}$	83	68.5	30	2.5	2.5	0.03	0.1
NG40	75	55	40	54.5	$87^{+0.1}_{0}$	$105^{+0.1}_{0}$	102	84.5	30	3	3	0.05	0.1
NG50	90	68	50	62.5	$100^{+0.1}_{0}$	$122^{+0.1}_{0}$	117	97.5	35	3	3	0.05	0.1
NG63	120	90	63	87	$130^{+0.1}_{0}$	$155^{+0.1}_{0}$	150	127	40	4	4	0.05	0.2
NG80	145	110	80	130.5	$175^{+0.2}_{0}$	$205^{+0.2}_{0}$	200	170.5	40	5	5	0.05	0.2

■ 13 盖板连接面尺寸[MM]

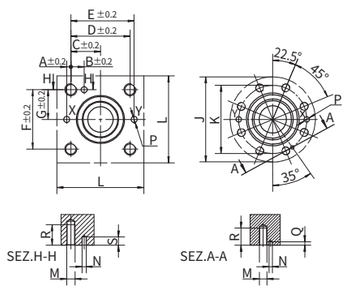

尺寸	A	B	C	D	E	F	G	J min	K	L min	M	ØN	P max	R	S max
NG16	2	12.5	23	46	48	46	23	-	-	65	M8	4	4	22	8
NG25	4	13	29	58	62	58	29	-	-	85	M12	6	6	30	8
NG32	6	18	35	70	76	70	35	-	-	102	M16	6	8	38	8
NG40	7.5	19.5	42.5	85	92.5	85	42.5	-	-	125	M20	6	10	46	8
NG50	8	20	50	100	108	100	50	-	-	140	M20	8	10	46	8
NG63	12.5	24.5	62.5	125	137.5	125	62.5	-	-	180	M30	8	12	66	8
NG80	-	-	-	-	-	-	-	250	200	-	M24	10	16	54	8